CAMERE DI MANOVRA E POZZETTI CON SARACINESCHE
SCALA 1: 50

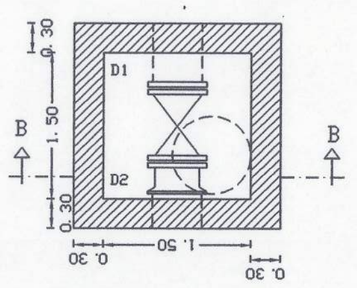

SEZIONE A - A

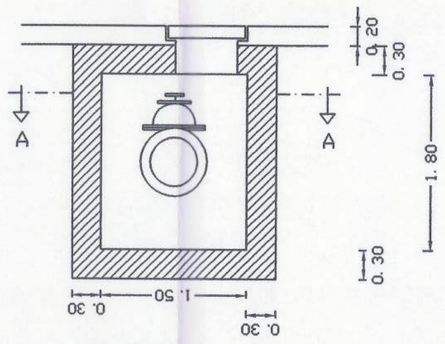

SEZIONE B - B

TIPO	D1	D2
1	80	80
2	150	150

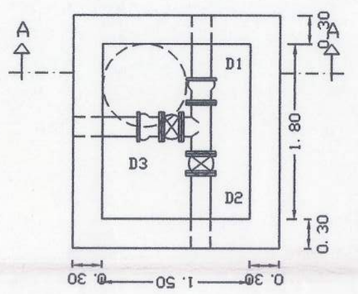

SEZIONE A - A

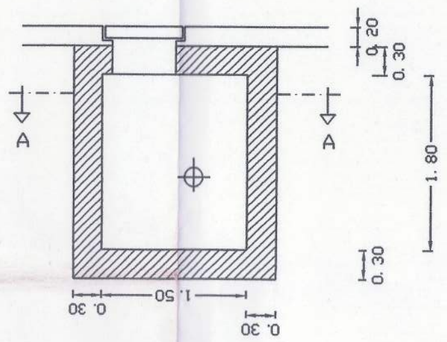

SEZIONE B - B

TIPO	D1	D2	D3
3	100	100	80
4	150	150	80
5	150	150	150

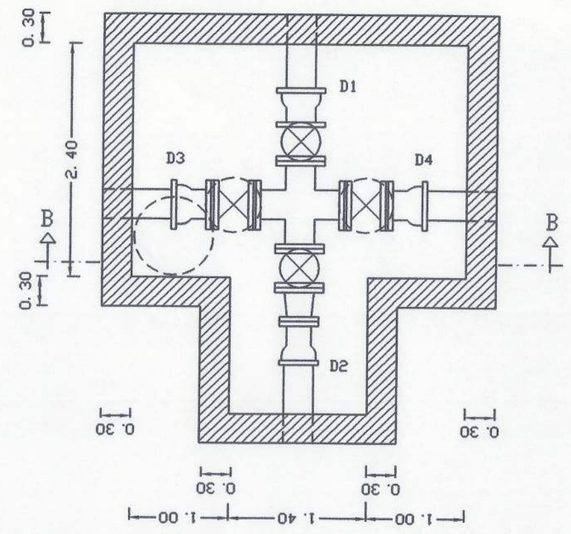

SEZIONE A - A

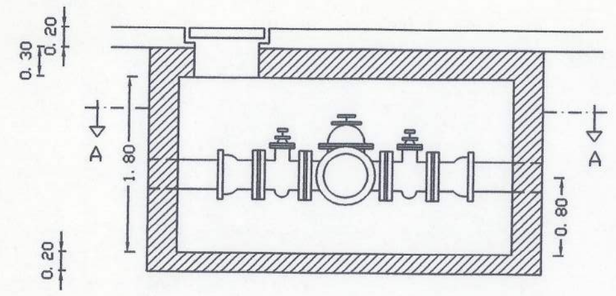

SEZIONE B - B

TIPO	D1	D2	D3	D4
6	80	80	100	100

IL COMMISSARIO AD ACTA
(Mario Megna)

IL SINDACO
A. Sapone

COMUNE DI MIRTO
PROVINCIA DI MESSINA

PIANO REGOLATORE GENERALE

Prescrizioni esecutive ex art. 2, L.R. n° 71 del 27.12.78

P. RIBAUDO ARCH.

UFFICIO DEL GENIO CIVILE
— MESSINA —
Visto con riferimento al decreto di pari numero e data esprimente parere favorevole ai sensi dell'art. 13 della L.R. 1974 n. 64.
N. 2115 25 NOV. 2002
L'INGEGNERE CAPO
dir. sup. ing. F. Rizzo

COMUNE DI MIRTO
Provincia di Messina
UFFICIO PROTOCOLLO
15 GEN. 2003
Prot. Gen. N. 214
Cat. Classe Fasc.

COMUNE DI MIRTO
Provincia di Messina
UFFICIO PROTOCOLLO
12 FEB. 2001
Prot. Gen. N. 1125
Cat. Classe

Adottato con delibera consiliare n° del

Pubblicato per giorni consecutivi dal al mediante esposizione al pubblico presso il Palazzo Comunale–Ufficio segreteria.

il Segretario Comunale

Oggetto: Particolari elementi rete idrica

Scale : varie

Tav. n° 13 p.e.

Data

ADOTTATO CON DELIBERAZIONE DEL COMMISSARIO AD ACTA N. 1 DEL 5-12-2003 ED ALLEGATO ALLA STESSA
Il Segretario Comunale Capo

COMUNE DI MIRTO
Provincia di MESSINA

SEZIONE TIPO RETE IDRICA
SCALA 1: 20

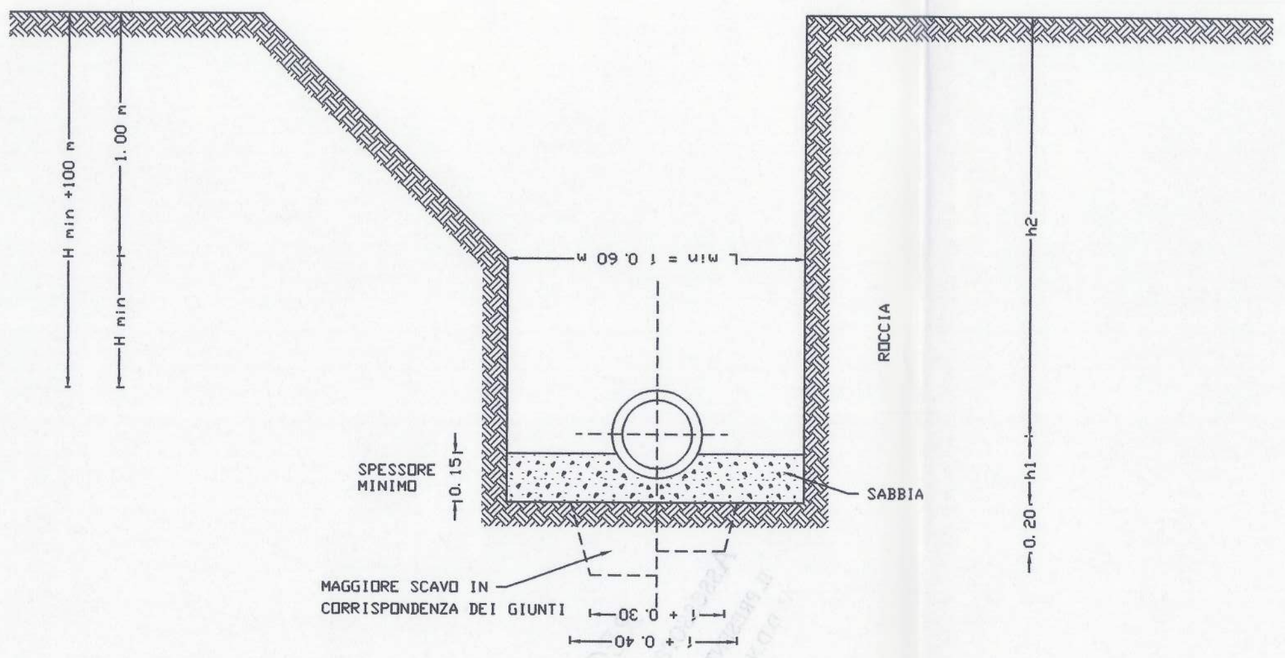

TABELLA DELLE LARGHEZZE DI SCAVO L
IN FUNZIONE DI Dn QUALUNQUE SIA IL VALORE De

DIAMETRO NOMINALE Dn	LARGHEZZA L
Dn ≤ 200 m	L = 0. 80 m
mm 200 < Dn ≤ 300 mm	L = 0. 95 m
mm 300 < Dn ≤ 400 mm	L = 1. 10 m
mm 400 < Dn ≤ 500 mm	L = 1. 20 m

POZZETTO DI SCARICO CON VALVOLA AUTOMATICA DI SFIATO
SCALA 1: 20

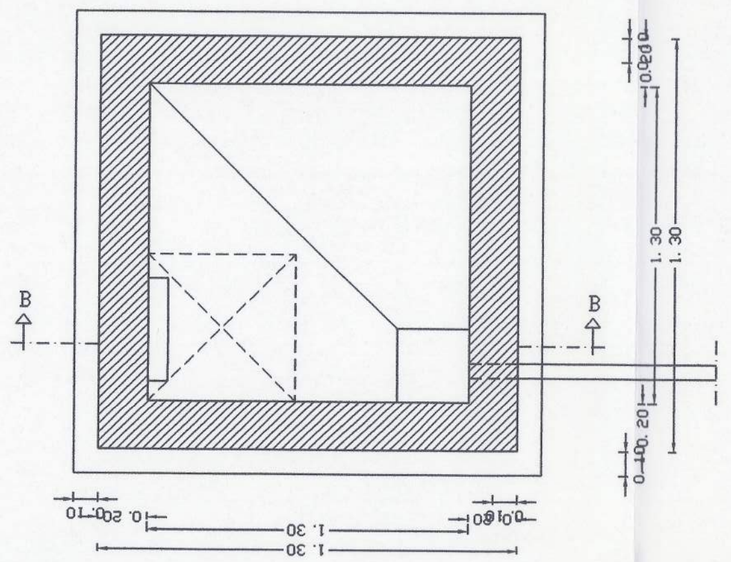

SEZIONE A - A

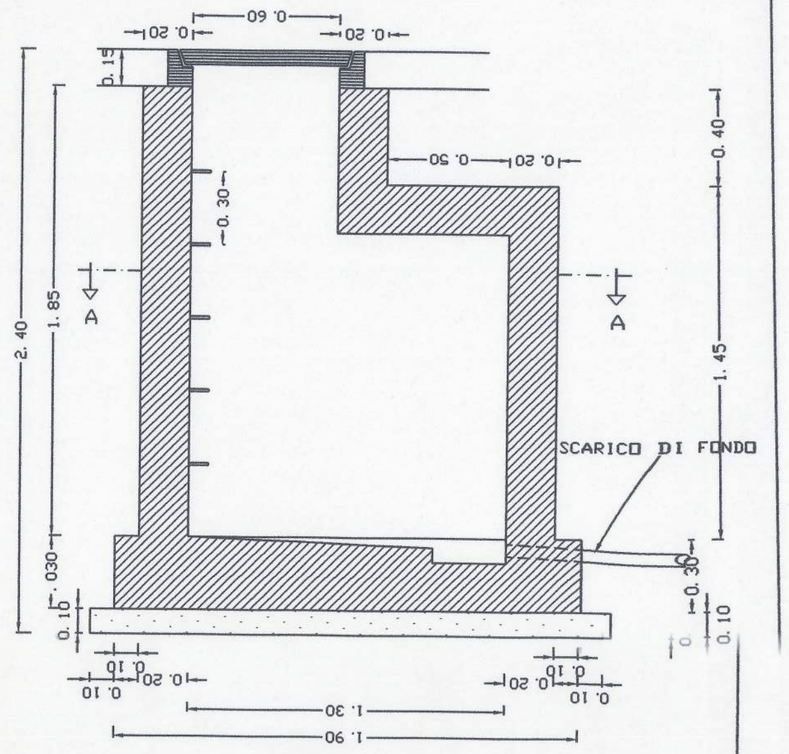

SEZIONE B - B